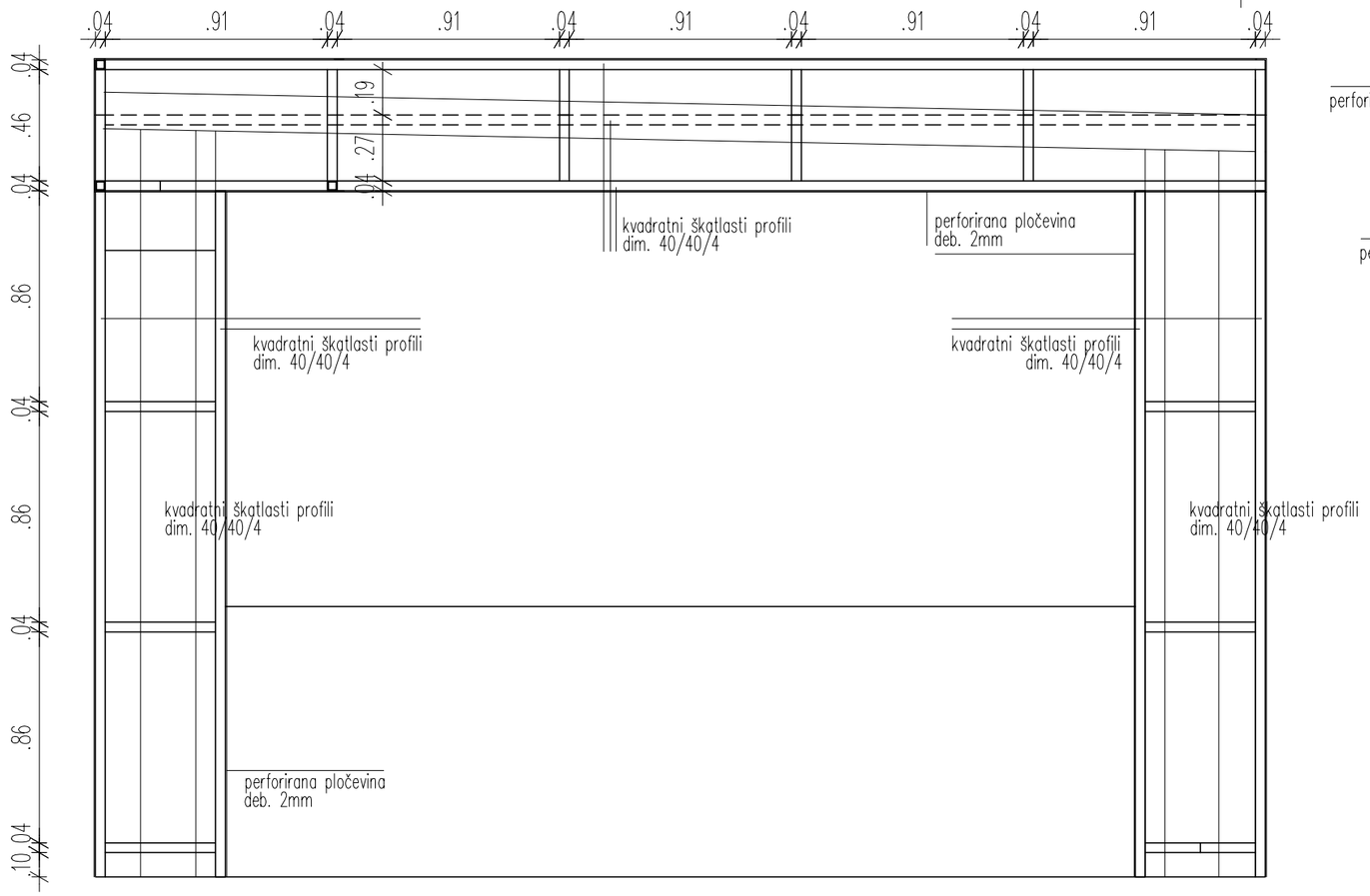

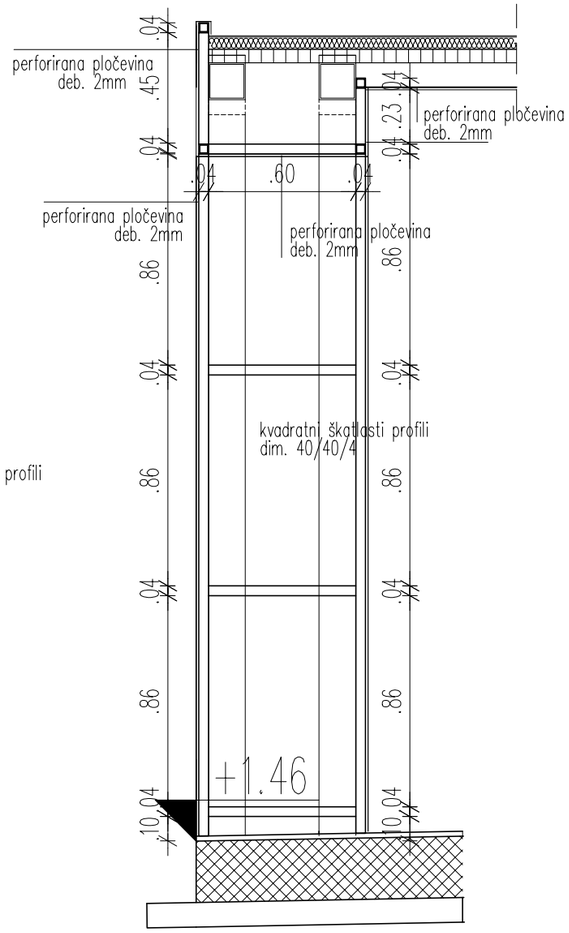

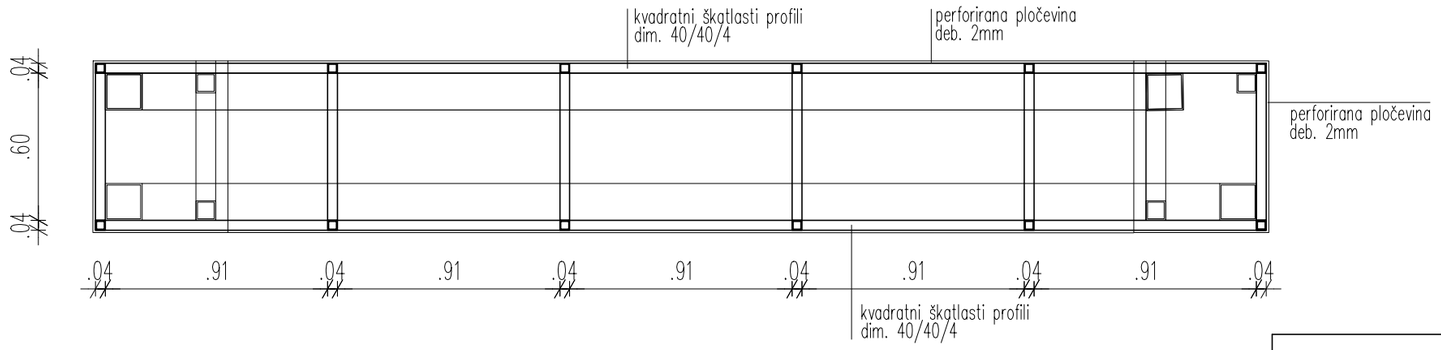

BIRO BIŠČAK d.o.o.
Projektiranje, nadzor, svetovanje

Ul. 1. maja 12, 6230 Postojna
Tel.: 05 7203645
Fax.: 05 7203646
Mob.: 031 247765
Email: tomaz.biscak@siol.net

© Vsebina je avtorska lastnina podjetja BIRO BIŠČAK d.o.o.

	IME	ID. ŠTEV.	PODPIS
ODG. VODJA PROJEKTA	mag. Tomaž Biščak, u.d.i.a.	A-1529	
OBDELAL	mag. Tomaž Biščak, u.d.i.a.	A-1529	
KONTROLA	mag. Tomaž Biščak, u.d.i.a.	A-1529	

VSEBINA PRIKAZ STANJA MERILO	DETAJL PORTALA_1
	PREDVIDENO STANJE
	1:25
NAROČNIK NASLOV	OBČINA ILIRSKA BISTRICA
	BAZOVIŠKA C. 14, 6250 ILIRSKA BISTRICA
OBJEKT ZA GRADNJO LOKACIJA	NOVOGRADNJA BALINARSKE DVORANE
	S SERVISNIMI SANITARNIMI PROSTORI
	parc. št. 341/2 in 355/1; k.o. Ilirska Bistrica

VRSTA PROJEKTA	DATUM	ŠT. PROJEKTA	ŠT. NAČRTA	ŠT. PRIKAZA
PZI	Maj, 2026	10_2025	10_2025	D_5